НСЖК.743665.001

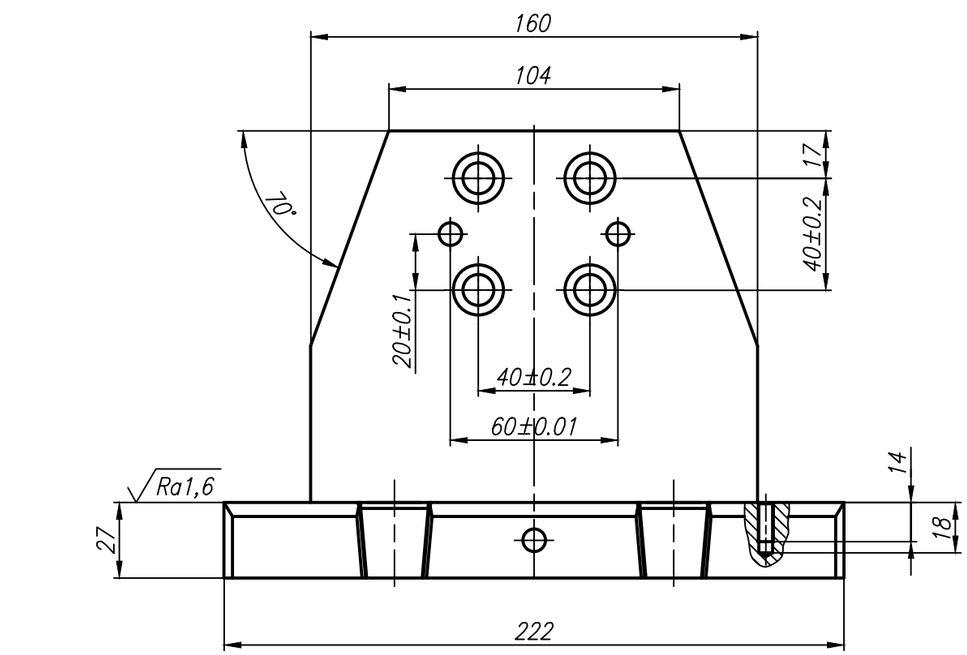

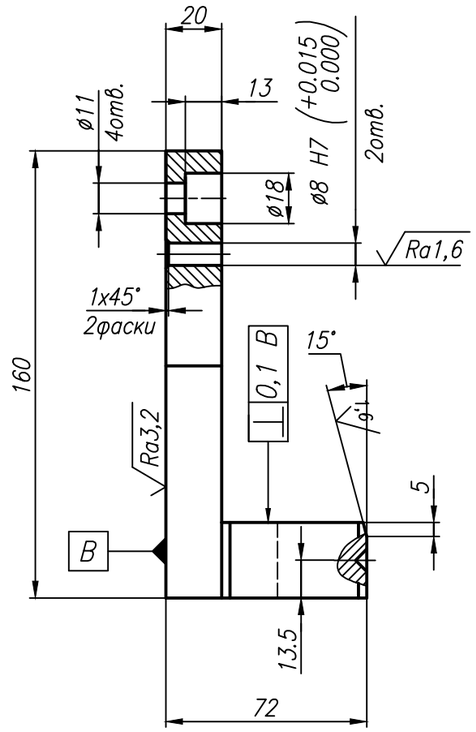

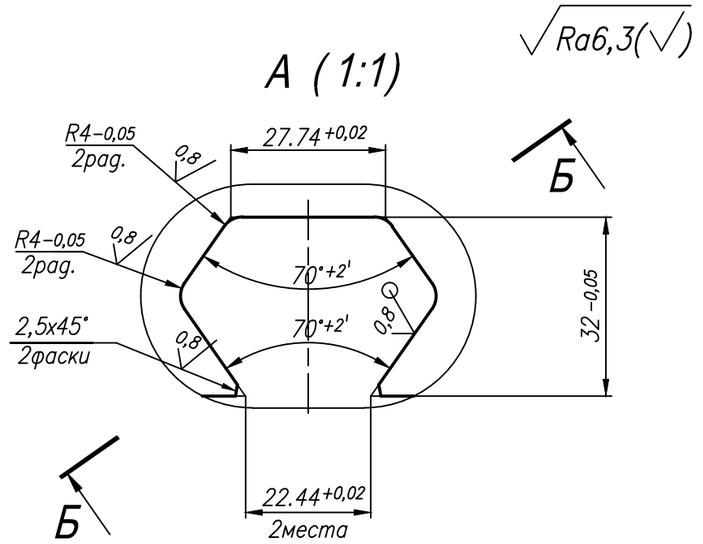

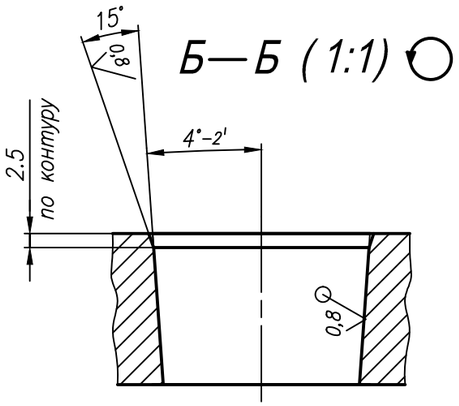

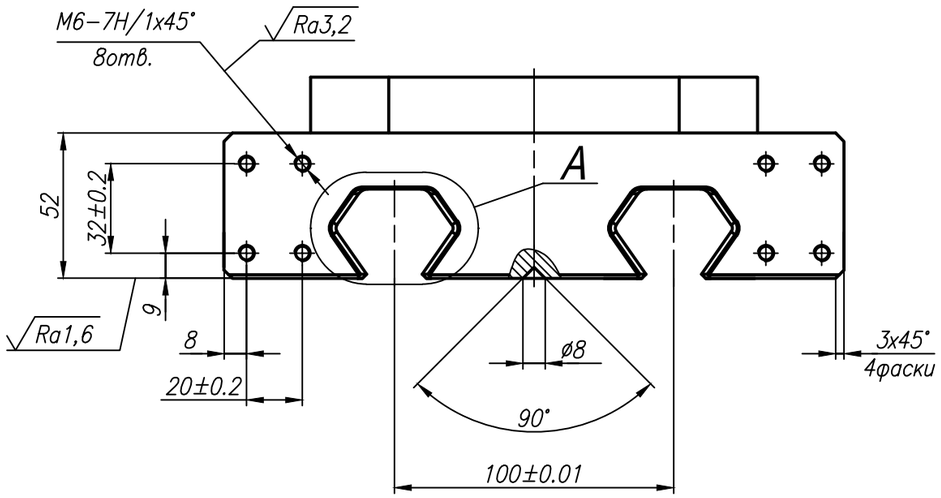

1. 36...40 HRC.
2. H14; h14; ±IT14/2.
3. Покрытие: Хим.Окс.сталей (воронение)
4. Захват согласовать с дет. НСЖК.743660.001 Зацеп.

					НСЖК.743665.001			
Изм.	Лист	N докум.	Подпись	Дата	Захват	Лит.	Масса	Масштаб
Разраб		Шишкин				И	5,3	1:2
Пров.		Почтарев				Лист	Листов 1	
Т.контр.		Ильина						
Н.контр.		Сергеенкова			Сталь 40Х ГОСТ 4543−71			
Утв.		Почтарев						

Перв. примен. | Справ. N | Подпись и дата | Инв. N дубл. | Взам. инв. N | Подпись и дата | Инв. N подл.